MASTER VIEW USB KVM SWITCH

用户手册

CS-1732A

CS-1734A

注意：本产品已经过测试，完全符合 B 级电子设备要求和 FCC 认证的第 15 部分规范。这些规范是为了在商业环境下使用该设备，而能避免有害干扰，并提供有效保护所规范的规定。该设备会产生并辐射电磁波，如果用户未能按照该用户手册的说明以进行安装和使用，将可能对通讯造成有害干扰，。但是并不能保证只要采取某种特定的安装方式就会避免电磁干扰。如果确实对无线电或电视信号接收产生了有害干扰，可以通过开关此设备来判断，建议用户尝试以下方法解决：

u 重新调整或放置信号接收天线
u 使该设备远离信号接收设备
u 该设备与电器设备勿使用同一个电源插座
u 可向经销商或无线电/电视机技术人员寻求帮助

包装明细

Master View CS-1732A/CS-1734A 产品包装说明如下：

1　CS-1732A 或 CS-1734A KVM 切换器
2　CS Custom KVM 线缆 （CS-1732A）
4　CS Custom KVM 线缆 （CS-1734A）
1　固件更新线缆
1　用户手册
1　快速安装指南

请确认以上物件是否完整，若有缺失或损坏，请与您的经销商联系。

请仔细阅读此用户手册，并严格按照指导说明事项进行安装和操作，以避免对本切换器或其它与之相连接的设备造成任何损坏。

---

* 自本手册中文化完成后，新的产品功能将可能日后陆续增加。如需知道更新的产品特性请至我们的网站参考最新版英文手册。

© 版权所有 2004-2005 宏正自动科技股份有限公司
用户手册编号：PAPE-0232-2ATG
中国出版 10/2005
所有品牌名称和商标皆已注册，版权所有

此页刻意空白

目录

1 介绍

功能特性……2
硬件需求……3
控制端……3
主机……3
线缆……3

2 硬件安装

CS-1732A/CS-1734A 前视图……5
CS-1732A/CS-1734A 后视图……7
安装前准备……9
线缆连接……9
热插拔……12
电源关闭和重启……12
端口编码……12

3 热键操作

端口切换……13
循环切换端口……13
直接切换至某端口……14
自动巡检……15
热键设置模式……16
启动 HSM……16
备用 HSM 启动键……16
备用端口切换键……17
键盘操作平台……17
热键设置列表……18
USB 重置……18
喇叭控制热键……18
取消端口切换键……18
恢复预设设置……19
HSM 小结表……19
键盘模拟……20
Sun 键盘……20
Mac 键盘……21

4 固件更新工具
更新前准备……………………………………………………………………..23
启动更新……………………………………………………………………......24
更新成功………………………………………………………………………..27
更新失败………………………………………………………………………..27

附录
产品规格………………………………………………………………………..29
故障排除………………………………………………………………………..30
有限保证……………………………………………………………………..31

常规用语

本用户手册使用如下常规用语：

符号	表示需要输入的文本信息.
[ ]	表示需要输入的键。例如， [Enter] 表示按“Enter(回车)”键。而显示在同一方括号内，并且各键之间用加号连接，如：[Ctrl+Alt] 表示需要同时输入。
1.	表示顺次列示具体操作步骤。
◆	表示提供信息，与操作步骤无关。
→	表示选择诸如菜单或对话框的选项。例如：Start→ Run 表示打开“开始”菜单，然后选择 “运行”。
⚠	表示极其重要的信息。

第一章

介绍

概述

Master View CS—1732A 和 CS-1734A 切换器代表 KVM （键盘、鼠标、显示器）切换器革新方向。CS—1732A 和 CS-1734A 是结合了两口 USB 集线器的双功能两口和四口 KVM 切换器，通过具有一个单一的 USB 键盘、USB 鼠标和显示器控制端实现对两台或四台主机的访问。CS—1732A 和 CS-1734A 在原有的设计进行了改进，在传统的 PS/2 连接基础上，为用户提供了 USB 连接方式使得用户更加方便快捷地将键盘和鼠标数据传输到计算机。

如果是使用 USB 连接，CS—1732A 和 CS-1734A 结合两口的 USB 集线器，使得每台主机都可以分次分享任何一台计算机集线器上所连接的周边设备。

CS—1732A 和 CS-1734A 的独立切换功能允许对 KVM、USB 集线器和音频的当前操作都进行独立切换操作。因此，如有需要，您可将一台主机切换为 KVM 控制端当前操作主机，一台为 USB 集线器当前主机，一台为音频输出主机。例如，您可以在操作一台主机的同时完成在另一台主机的打印任务，避免额外购买独立 USB 集线器或 USB 周边设备。

CS—1732A 和 CS-1734A 带有音频功能，而且仅仅一个麦克风就可以支持所有主机的音频输出，通过使用一套音频设备就可以收听到每台主机的音频输出信号（一次收听一台主机）。

安装简便快捷；只须将线缆插入各自对应的端口即可。无须安装软件，没有繁琐的安装程序，也不存在是否兼容的问题。因为 CS-1732A/CS-1734A 直接接收键盘输入信息，所以可以与多个操作平台(PC compatible，Mac，Sun 等等)共同使用。访问一台主机有两种快捷方法；按下设备前面板的端口选择按钮：从键盘输入热键组合。

因为一个控制端可以管理所有主机，所以使用 CS-1732A/CS-1734A 有如下优势：1)避免为各主机单独配备周边设备的费用：2)节约其他部件设备需要占用的大量空间；3)节约能源：4)避免从一台主机移动至另一台主机的诸多不便。

Mac 和 Sun 计算机必须使用 USB 线缆连接。（参见第 3 页）

功能特性

- 双向功能的 KVM-USB 切换器
- 一个控制端控制 2 台(CS-1732A)或 4 台(CS-1734A)主机，额外配备两台 USB 设备
- 支持双界面——PS/2 或 USB 键盘和鼠标数据传输＊
- KVM 和 USB 周边设备当前操作端口的独立（异步）切换
- 与 usb1.1 规格完全兼容—支持 1.5／12mbps 传输速率
- 通过前面板按钮切换或热键操作选择主机
- LED 指示功能可方便监控使用状态
- 自动巡检模式可监视所有主机
- 键盘及鼠标模拟仿真功能避免主机出错启动
- 支持超高视频显示质量-2048x1536，DDC2B
- 易于安装-无需软件
- 支持热插拔—无须关闭切换器电源，即可按入或移除主机
- 与 Windows, Mac, and Sun 多种操作平台兼容
- 支持多种操作系统：Windows 98SE / ME / 2000 / XP; Mac OS8.6 或更高；Solaris; Linux

＊对于 PC 兼容的计算机：Mac 和 Sun 计算机需使用 USB 线缆连接（参见第 3 页）

硬件需求

控制端

- 1 VGA, SVGA, 或 MultiSync 的显示器，该显示器可支持安装架构下任何电脑使用的最高分辨率。
- 一个 USB 鼠标
- 一个 USB 键盘

主机

每台主机必须安装以下设备：

- 一个 VGA，SVGA 或 Multisync 卡
- A 型 USB 端口，或 PS/2 鼠标和键盘端口

线缆

只有切换器专用的 CS 线缆可用于连接主机。此包装内附有 2(CS-1732A)或 4(CS-1734A)组 1.2m 4-in-1 线缆。使用 USB 连接将键盘和鼠标输入信息从控制端传输至主机。

此切换器也支持 PS/2 接口的主机，可用于传输键盘和鼠标数据。PS/2 连接器线缆与更长线缆均有提供，如下表：

连接器	线缆长度	端口编号
USB	1.2 m	2L—5301U
USB	1.8 m	2L—5302U
PS/2	1.2 m	2L—5301P
PS/2	1.8 m	2L—5302P

注意： CS-1732A/CS-1734A 的 USB 集线器功能仅适用于 USB 线缆连接，不适用于 PS/2 线缆连接。

如需额外线缆，请与您的经销商联系。

<u>此页刻意空白</u>

第二章

硬件安装

CS-1732A/CS-1734A 前视图

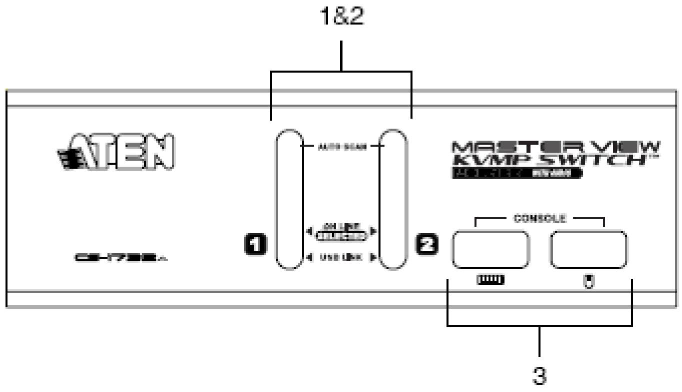

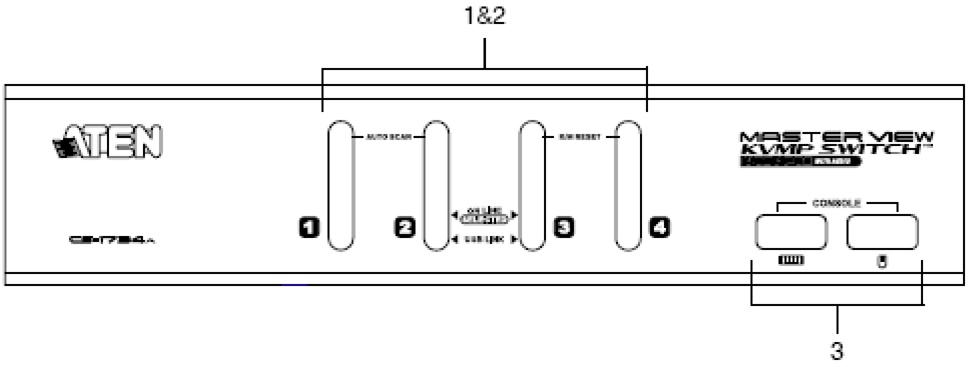

1. 端口选择切换

- 按住某端口选择按钮持续两秒钟以上，将对应端口所连接的主机切换为 KVM、USB 及音频当前操作主机。
- 按住某端口选择按钮两秒钟以下，将对应端口所连接的主机只切换为 KVM 当前操作主机。
- 同时按住端口选择切换按钮 1 和 2 持续两秒钟，将启动自动扫描模式。详细说明参见第 15 页。
- 同时按住端口选择切换按钮 3 和 4 持续两秒钟，将启动键盘和鼠标重置。（CS-1734A）

2. LED 端口指示灯

LED 端口指示灯内置于端口选择切换器，上方的为 KVM 端口指示灯；下方的为 USB 指示灯：

KVM：

- ◆ 在线指示灯呈微暗的橙色，表示对应端口所接主机电源已开启，并且正在运行。
- ◆ 在线指示灯呈明亮的橙色，表示对应端口所连接主机是 kvm 当前操作主机。
- ◆ 在线指示灯闪烁，表示端口正处于自动扫描模式。

USB：

- ◆ 在线指示灯呈微暗的绿色，表示此主机为 USB 连接口，相反非 USB 连接时，指示灯熄灭。（同时表明为 PS/2 线缆连接——参见第 11 页图表）
- ◆ 在线指示灯呈明亮的绿色，表示对应端口所连接有 USB 周边设备。

3. 控制端 USB 接口

请将 USB 键盘和 USB 鼠标分别插入对应的控制端口。

CS-1732A/CS-1734A 后视图

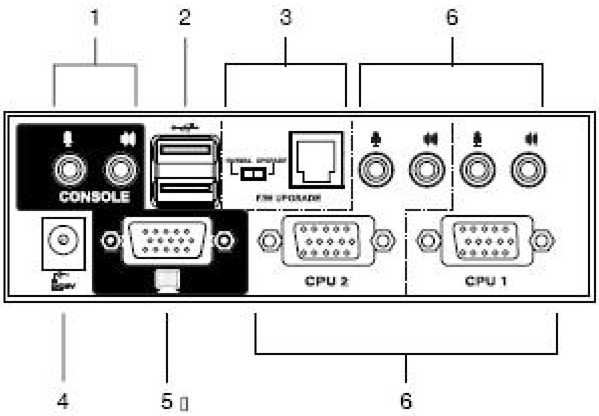

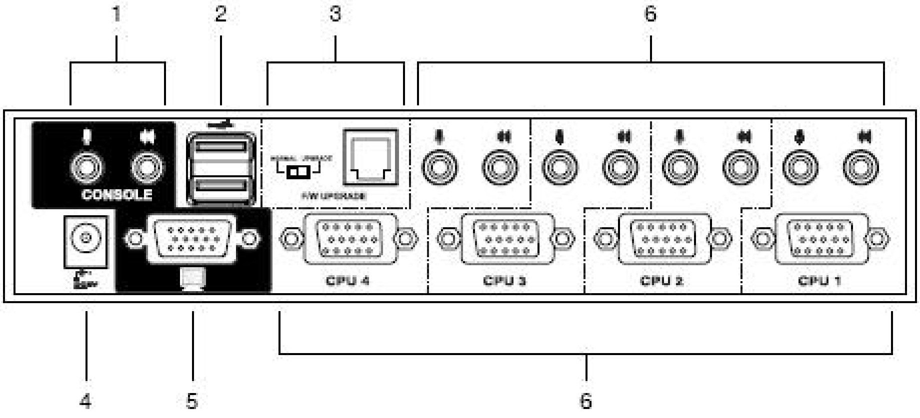

1．控制端音频插口

请将麦克风和扬声器线缆插入此端口处，各端口均有特殊标识。

2．USB 端口

请将 USB 周边设备（打印机、扫描仪等）线缆插入任何可用的端口。

3．固件更新端口

- **u** 固件更新切换开关
  正常操作状态下，此开关应处于 NORMAL（正常）位置。
- **u** 固件更新端口
  固件更新线缆能够将更新数据从管理员计算机传输到 CS-1732A/CS-1734A，请将固件更新线缆插入 RJ-11 口连接器。（细节参见第 23 页：固件更新）

4．电源端口

若选择使用外接电源，请将电源适配线缆插入此接口。

注意：电源适配器（DC 5V）可自行选择决定是否需要。该适配器需单独购买。（详细请见第 10 页，电源适配器）

5．显示器端口

请将显示器线缆插入此处。

6．CPU 端口部分

请将连接切换器与主机的线缆插入此处，每个 CPU 端口均由一个麦克风端口， 扬声器 J 端口 ACK，KVM 数据连接器组成。

注意：这些 15 针连接头已经过特殊设计，因此只有与该切换器相配套的 KVM 线缆方可插入（详细请见第 3 页，线缆部分）。请勿尝试采用普通 15 针 VGA 连接线缆连接各主机端口。

安装前准备

1. 安装前，请务必关闭即将连接的所有设备电源，并且拔掉具有键盘电源开启功能的计算机电源线。否则，切换器将有可能从计算机获取电源。
2. 为避免损坏设备，请确保所有装置均已正确接地。

线缆连接

请参考下一页的安装示意图(示意图中数字对应以下具体操作步骤)并按照以下操作说明进行 Master View CS-1732A/CS-1734A 的安装：

1. 请将 USB 键盘和 USB 鼠标线缆插入到位于设备前面板的控制端端口。
2. 请将显示器线缆插入到位于设备后面板的控制端端口。
3. 请将麦克风和扬声器线缆插入位于设备后面板的控制端端口。
4. 使用包装内附的 KVM 线缆设备将任何可用的 CPU 端口连接到 SPDB 专用连接器，并且把配套的麦克风和扬声器线缆插入 CPU 端口麦克风和扬声器的插座。

注意：确保所有线缆连接其对应的 CPU 端口内。（均插在端口 1，均插在端口 2，依次类推）

5. 关于线缆另一端：

a）对于 USB 连接器（参见第 11 页），将 USB 显示器、麦克风和扬声器线缆分别插入对应各自主机的端口。

b）对于 PS/2 连接器（参见第 11 页），将键盘、鼠标、显示器麦克风和扬声器线缆分别插入对应各自主机的端口。

连接更多主机请重复操作第 4 步和第 5 步。

6．如果选择使用外接电源，请将电源转换器线缆一端插入切换器的电源端口，另一端插入 AC 电源。

注意：电源适配器须满足要求：DC5V；2.6A；内部阳极，外部阴极。

7．开启主机电源

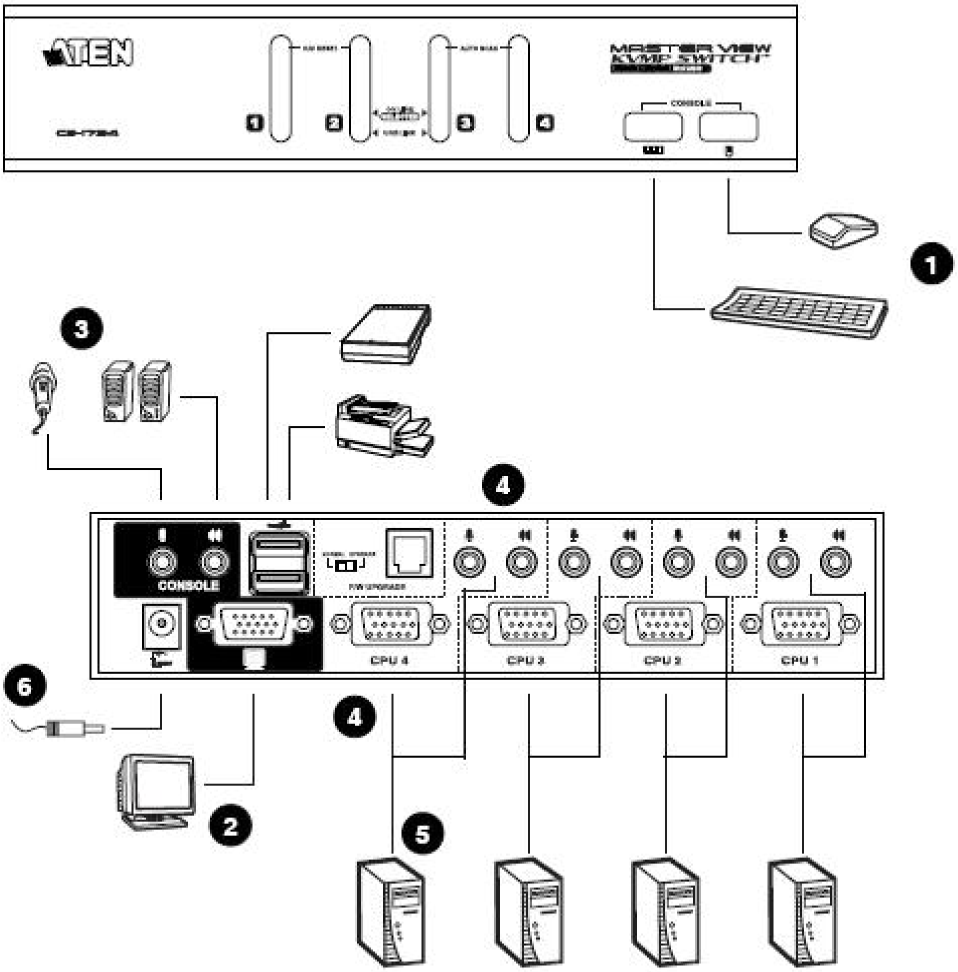

USB 线缆连接

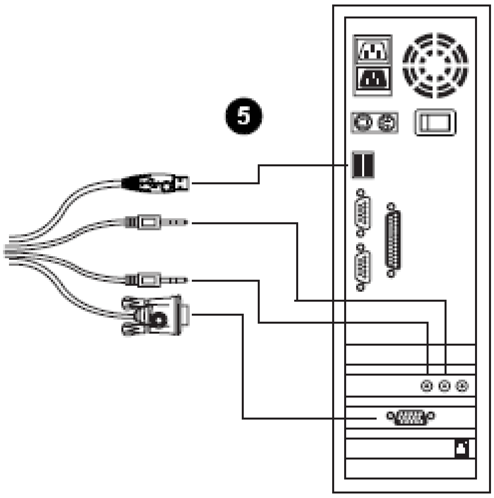

PS/2 线缆连接

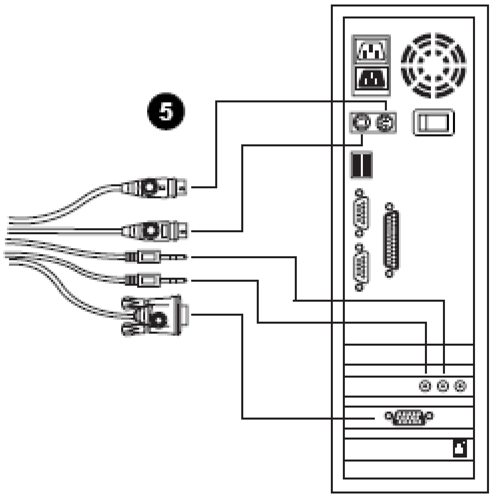

热插拔

Master View CS-1732A/CS-1734A 支持 USB 热插拔——无须关闭设备电源，通过将线缆插入或拔出 USB 集线器端口即可增加或移除部件。

电源关闭和重启

如果需要关闭设备的电源，在重新启动之前，请先进行以下操作：

1．关闭此切换器上连接的所有主机。

注意： 请务必将所有具有键盘电源开启功能的计算机电源线拔掉。否则，切换器将从计算机获取电源。

2．请将电源适配器线缆从切换器上拔除。

3．等待 10 秒钟后，将切换器电源适配器线缆重新插回去。

4．电源适配器开启后，再开启主机电源。

端口编码

CS-1732A/CS-1734A 切换器上每个 CPU 端口都分配有一个端口号码(CS-1732A 为 1 或 2：CS-1734A 为 1 至 4)，该号码标示在切换器后面板上。（参见第 7 页）

某主机的端口 ID 是根据其所接 CPU 端口号码而定的。例如：连接至 CPU 端口 3 的主机端口 ID 为 3。

使用热键端口选择方式时，通过端口 ID 可以将目标主机切换为 KVM，USB 集线器及音频当前操作主机。（详细请参见第 13 页）

第三章

热键操作

CS-1732A/CS-1734A　提供了功能广泛且易于操作的热键功能，从而可以通过键盘方便控制和设置 KVM 系统。CS—1732A 和 CS-1734A 的独立切换功能允许对 KVM、USB 集线器和音频的当前操作都进行独立切换操作。因此，如有需要，您可将一台主机切换为 KVM 控制端当前操作主机，一台为 USB 集线器当前主机，一台为音频输出主机。

端口切换

所有端口切换操作从双击 Scroll Lock 键开始，其他各组合键操作的功能如下表所示。

注意： 如果 Scroll Lock 键与主机上运行的程序相冲突，请用 ctrl 键代替。（详细参见第 16 页）

循环切换端口

热键	功能
[Scroll Lock] [Scroll Lock] [Enter]	将 KVM，USB 集线器和音频设备从 KVM 当前端口切换为装置中下一个端口（对于 CS-1732A：从 1 至 2，从 2 至 1；对于 CS-1734A：从 1 至 2，从 2 至 3，从 3 至 4，从 4 至 1）。 **注意：** KVM，USB 集线器和音频设备当前操作端口都将切换为此端口，即使之前它们的操作端口不相同。
[Scroll Lock] [Scroll Lock] [K] [Enter]	只将 KVM 操作从当前端口切换为装置中的下一个端口，USB 集线器和音频设备当前操作端口保持不变。
[Scroll Lock] [Scroll Lock] [U] [Enter]	只将 USB 集线器操作从当前端口切换为装置中的下一个端口，KVM 和音频设备当前操作端口保持不变。
[Scroll Lock] [Scroll Lock] [S] [Enter]	只将音频设备操作从当前端口切换为装置中的下一个端口，KVM 和 USB 集线器当前操作端口保持不变。

直接切换至某端口

热键	功能
[Scroll Lock] [Scroll Lock] [n] [Enter]	将端口 ID 所对应的端口切换为 KVM，USB 集线器和音频设备当前操作端口。 **注意：**KVM，USB 集线器和音频设备当前操作端口都将切换为此端口，即使之前它们的操作端口不相同。
[Scroll Lock] [Scroll Lock] [n] [K] [Enter]	只将 KVM 操作从当前端口切换为端口 ID 所对应端口，USB 集线器和音频设备当前操作端口保持不变。
[Scroll Lock] [Scroll Lock] [n] [U] [Enter]	只将 USB 集线器操作从当前端口切换为端口 ID 所对应端口，KVM 和音频设备当前操作端口保持不变。
[Scroll Lock] [Scroll Lock] [n] [S] [Enter]	只将音频设备操作从当前端口切换为端口 ID 所对应端口，KVM 和 USB 集线器当前操作端口保持不变。
[Scroll Lock] [Scroll Lock] [n] [K] [U] [Enter]	只将 KVM 和 USB 集线器操作从当前端口切换为端口 ID 所对应端口，音频设备当前操作端口保持不变。
[Scroll Lock] [Scroll Lock] [n] [K] [S] [Enter]	只将 KVM 和音频设备操作从当前端口切换为端口 ID 所对应端口，USB 集线器当前操作端口保持不变。
[Scroll Lock] [Scroll Lock] [n] [U] [S] [Enter]	只将 USB 集线器和音频设备操作从当前端口切换为端口 ID 所对应端口，KVM 当前操作端口保持不变。

注意：n 代表主机的端口 ID 号码（1，2，3 或 4；参见——端口编码，第 12 页）。
输入热键组合时请选择适当的端口 ID 替换 n。

自动扫描

CS-1732A/CS-1734A 的自动扫描功能在一定时间间隔内实现对所有主机端口进行 KVM 当前操作端口循环切换选择，无需手动切换就能够监控每台主机的运行状态。详细操作如下表所示：

热键	功能
[Scroll Lock] [Scroll Lock][A] [Enter]	开始自动扫描。以 5 秒为时间间隔对所有端口自动进行逐个扫描。
[Scroll Lock] [Scroll Lock] [A] [n] [Enter]	开始自动扫描。以 n 秒为时间间隔对所有端口自动进行逐个扫描。

注意： n 代表 CS-1732A/CS-1734A 移至下一个端口前对某一端口进行持续扫描的时间。输入热键组合时，请用 1~99 间的数字代替 n.

热键设置模式

热键设置模式用于对 CS-1732A/CS-1734A 切换器进行设置，所有操作始于热键设置模式（HSM）的启动。

启动 HSM

启动 HSM 请进行如下操作：

1. 按住 Num Lock 键
2. 按住-释放 minus (减号)键
3. 释放 Num Lock 键

注意： 1. 启动 HSM 可选择备用热键组合操作，具体参见下述细节。
2. 务必在半秒钟内释放 minus(减号)键，否则热键启动操作将被取消。

HSM 处于激活状态时，Caps Lock 和 Scroll Lock LED 指示灯依次闪烁表示 HSM 模式已经启动，相反，退出 HSM 模式时，LED 指示灯将停止闪烁并恢复正常状态。

常规的键盘和鼠标功能将暂时停止使用——只有与热键兼容的键盘和鼠标操作信息（参见下节说明）方可输入。

某些热键操作结束时，将自动退出热键模式。而某些操作须手动操作方可退出，手动退出 HSM，请按 Esc key（退出）键或 Spacebar（空格）键.

备用 HSM 启动键

备用 HSM 启动键是为防止默认启动键与主机运行的程序相冲突而设置的。
切换至备用 HSM 启动键请进行如下操作：

1. 启动 HSM （参见上述内容）
2. 按住-释放 H 键

HSM 启动键变成 Ctrl 键（而不是 Num Lock 键）和 F12 键（而不是 minus 减号键）

注意： 此操作用于两种切换方式之间的切换，如需恢复初始 HSM 启动键，请启动 HSM, 然后再次按住-释放 H 键。

备用端口切换键

端口切换启动键可以从双击 Scroll Lock 键([Scroll Lock][Scroll Lock])变成双击 Ctrl 键。更改端口切换启动键请进行如下操作；

1．启动 HSM （参见第 16 页）。
2．按住-释放 T 键。

注意： 此操作用于对两种启动方式进行切换。如要恢复最初的[Scroll Lock][Scroll Lock]模式，请启动 HSM，然后按住-释放 T 键。

键盘操作平台

CS-1732A/CS-1734A 的初始端口设置是针对 PC 兼容键盘操作平台的。如果您的系统需要不同的端口设置(例如，如果端口为 Mac 或 Sun 时)，可以按照以下操作步骤改变端口的键盘操作平台设置：

1．将要进行设置的端口切换为 KVM 当前操作端口。

2．启动 HSM （参见第 16 页）。

3．按住-释放相应功能键（见下表）。设置完成后，您将自动退出 HSM。

功能键	操作
[F1]	设置 PC 兼容键盘操作平台
[F2]	设置 Mac 键盘操作平台
[F3]	设置 Sun 键盘操作平台*

* Sun 系统首次从某个端口运行时，必须在系统启动前将端口设置为 Sun 键盘操作平台，否则 Sun 系统将无法启动运行。

热键设置列表

浏览当前热键设置列表，请进行如下操作：

1．启动 HSM。

2．按住-释放 f4 功能键。

3．打开文本编辑器，通过 Paste 功能展示各种设置。

USB 重置

如果 USB 失去当前操作，需要进行重置，请进行以下操作步骤：

1．启动 HSM（参见第 16 页）。

2．按住-释放 F5 功能键。

热键喇叭控制

通过热键可对喇叭进行开启和关闭的切换操作。切换喇叭开关状态，请进行以下操作步骤：

1．启动 HSM（参见第 16 页）。

2．按住—释放 B 键。

喇叭开启或关闭状态切换时，将显示 Beeper On 或 Beeper Off 命令语句持续—秒钟：信息消失后，即自动退出热键模式。

取消端口切换键

取消端口切换键([Scroll Lock] [Scroll Lock] / [Ctrl] [Ctrl])，请进行以下操作：

1．启动 HSM（参见第 16 页）。

2．按下[X] [Enter]键。

注意：此操作仅用于对状态进行切换选择，如需启动端口切换热键请重复步骤 1 和 2。

恢复默认设置

请按如下操作使 CS-1732A/CS-1734A 恢复热键默认值；

1．启动 HSM （参见第 16 页） 。

2．按[R] [Enter]。

所有热键设置恢复为出厂默认值。

HSM 总表

启动 HSM（参见第 16 页）后，输入以下键可执行其它相应功能：

键	功能
H	在启动 HSM 的默认设键和备用键之间进行切换
T	在端口切换的默认键和备用键之间进行切换
F1	设置 PC 兼容键盘操作平台
F2	设置 Mac 键盘操作平台
F3	设置 Sun 键盘操作平台
F4	通过文本编辑或 WP 的 Paste 功能列出当前热键默认列表
F5	进行 USB 重置
B	开启和关闭喇叭
X [Enter]	启动/关闭端口切换键
R [Enter]	将热键设置恢复为默认值

键盘模拟

Sun 键盘

当控制键[Ctrl]与其他键共同使用时，PC 兼容(101 / 104 键)键盘可以模拟 Sun 键盘功能。各键对应功能如下表所示：

注意： 当使用[Ctrl] 组合键时，请按住—释放 Ctrl 键，然后按住-释放启动键。

PC键盘	Sun键盘
[Ctrl] [T]	Stop
[Ctrl] [F2]	Again
[Ctrl] [F3]	Props
[Ctrl] [F4]	Undo
[Ctrl] [F5]	Front
[Ctrl] [F6]	Copy
[Ctrl] [F7]	Open
[Ctrl] [F8]	Paste
[Ctrl] [F9]	Find
[Ctrl] [F10]	Cut
[Ctrl] [1]	
[Ctrl] [2]	
[Ctrl] [3]	
[Ctrl] [4]	
[Ctrl] [H]	Help
	Compose
	◆

Mac 键盘

PC 兼容(101/104 键)键盘可以模拟 Mac 键盘功能。模拟图解如下表所示。

注意： 当使用组合热键时，请按住-释放第一个键，然后按住-释放启动键。

PC 键盘	Mac 键盘
[Shift]	Shift
[Ctrl]	Ctrl
[Win]	⌘
[Ctrl] [4]	⏏
[Alt]	L Alt/Option
[Prt_Sc]	F13
[Scroll Lock]	F14
[Desktop Menu]	=
[Enter]	Return
[Back Space]	Delete
[Ins]	Help
[Ctrl] [Win]	F15
[Ctrl] [1]	Mult
[Ctrl] [2]	V_DN
[Ctrl] [3]	V_UP

此页刻意空白

第四章

固件更新工具

基于 windows 的固件更新工具(FWUpgrade．exe)提供了对 KVM 切换器进行固件更新的自动便捷的操作。该软件是固件更新工具包的一部分，每台设备都有与其对应的固件更新工具。固件更新工具包将上传至 ATEN 网站：http：//www.aten.com.cn。定期访问 aten 网站可获取最新固件更新工具及其它相关信息。

更新前准备

1．通过未连接 KVM 装置的计算机访问本公司 ATEN 网站，选择您的产品型号(CS-1732A/CS-1734A)，您将得到该产品可用的固件更新工具包列表。
2．选择您要安装的固件更新软件(通常选择最新的)，然后下载到您的计算机上。
3. 关闭切换器电源。

◆ 将 KVM 线缆从切换器背面拔除。
◆ 如果使用了电源适配器，请将适配器线缆从电源插座上拔除。

4．使用随此设备附送的固件更新线缆将您主机的 COM 口与切换器的固件更新端口连接。
5. 将固件更新开关拨至 Upgrade（更新）位置。

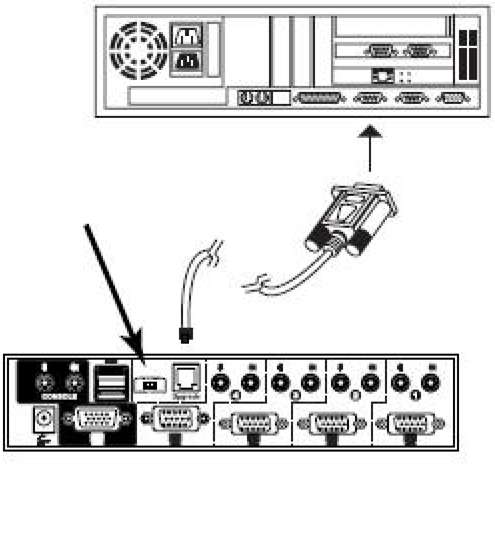

6．插上 KVM 线缆，开启切换器电源。设备前面板 LED 指示打闪烁表示正处于固件更新模式中。

开始更新

固件更新操作：

1．运行已下载的固件更新软件文件夹——双击文件图标，或打开命令行并输入此文件所在路径。
此时出现 Firmware Upgrade Utility Welcome (欢迎使用固件更新软件)窗口：

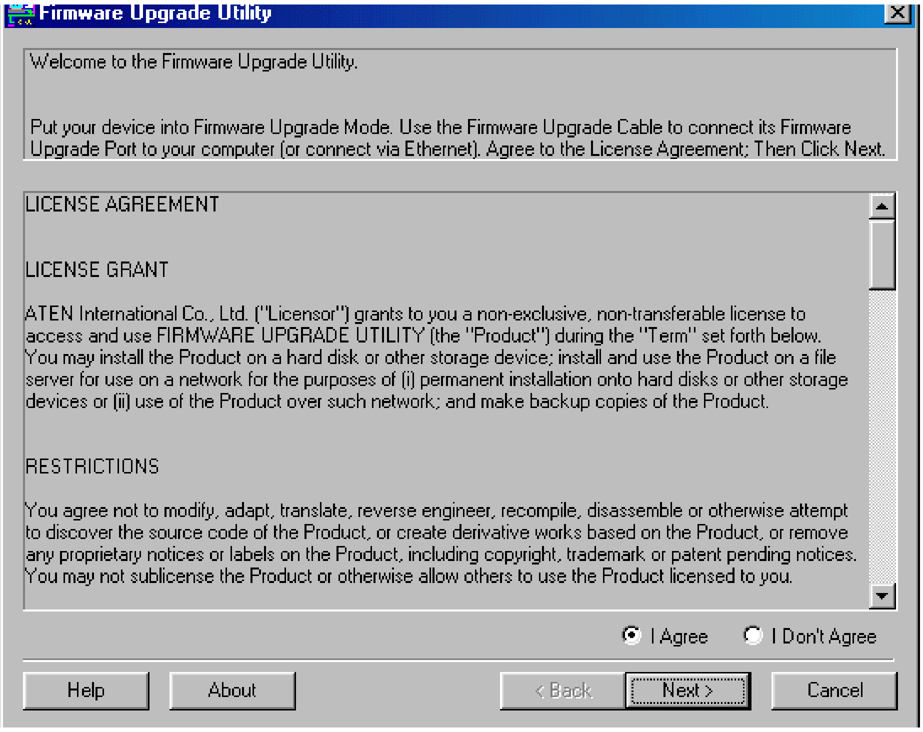

注意：此处出现的窗口只作为示例，个人进行固件更新操作时弹出的类似窗口在词语描述上可能会有某些细微差别。

2．阅读并同意 license agreement 许可协议(选择 I agree 按钮)。

1．点击 Next 继续，此时会弹出固件更新工具窗口。
此软件将检测您的安装流程，能够进行更新的设备列示在 Device List 设备列表界面中。

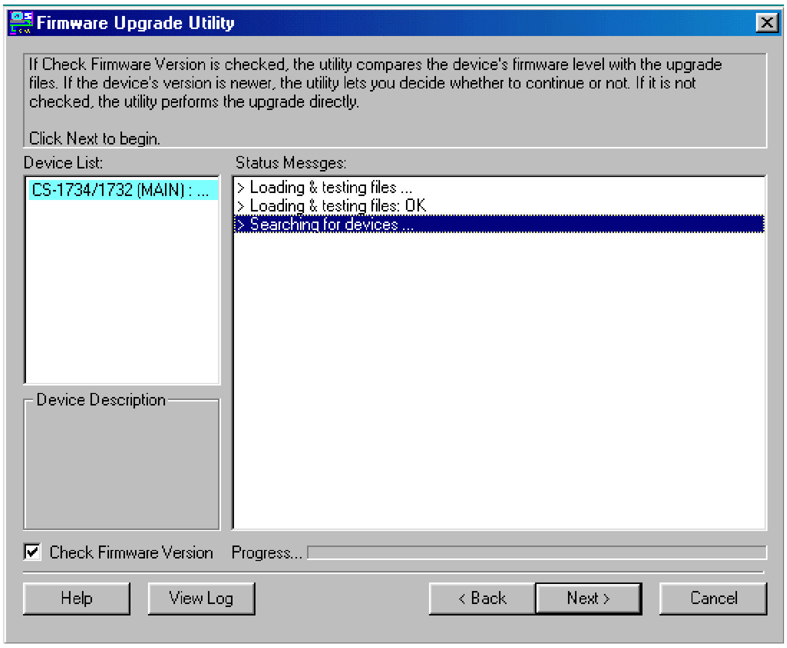

2． 从列表中选择某一设备后，该设备的详细描述将出现在 Device Description（设备描述）界面。

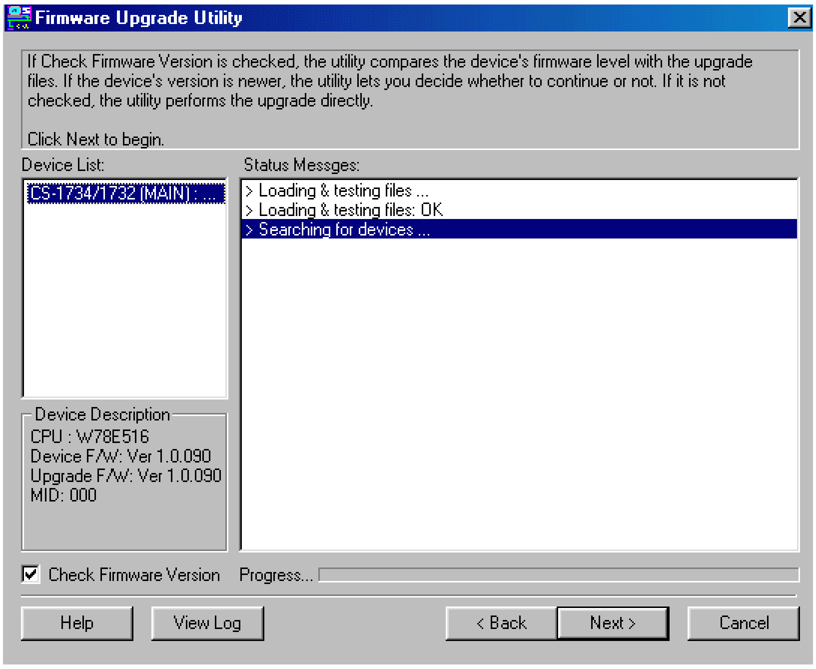

3．选择设备后，请点击 Next 以进行更新。

如果启动 Check Firmware Version（检测固件版本），更新软件将自动比较该设备当前固件版本和即将安装的固件版本级别。若发现设备当前固件版本级别高于升级版本，将弹出如下对话框，告知您具体情况并让您选择是继续还是取消。

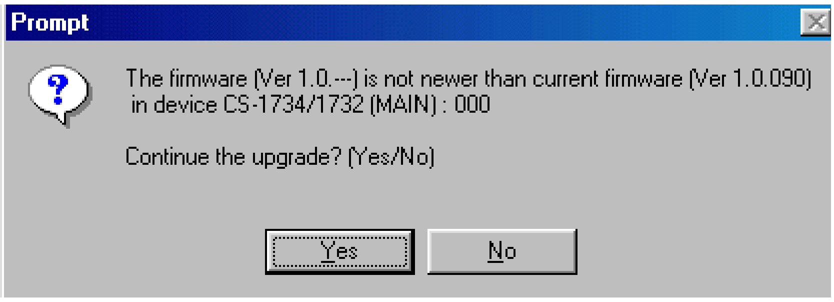

如果未启动 Check Firmware Version（检测固件版本），更新软件不会检查即将安装的版本是否高于该设备当前固件版本级别，直接进行安装。

更新进行过程中，状态信息界面将显示固件更新操作进行的状态，并且进度条也会显示更新的进度。

更新成功

固件更新完成后，将出现如下窗口通知更新成功。

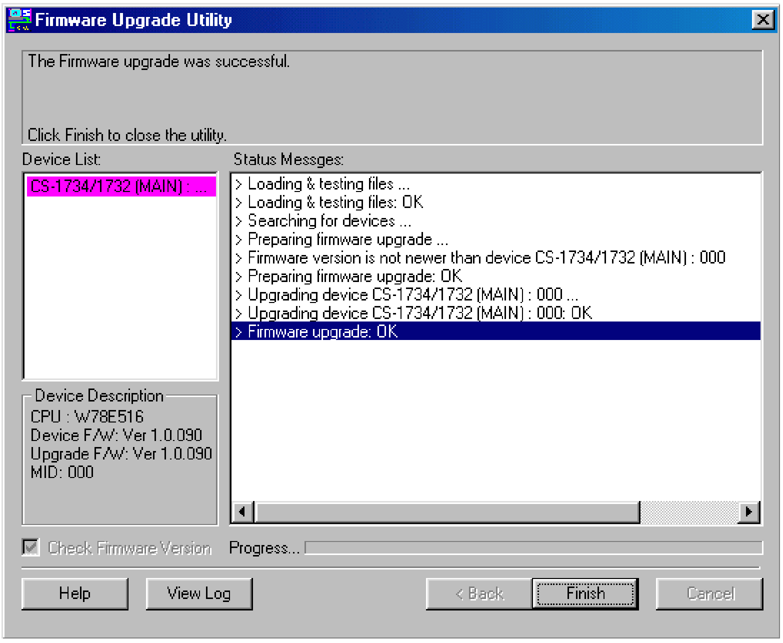

完成更新操作：

1. 点击 Finish 关闭固件更新软件。
2. 将切换器背面 KVM 线缆拔除（参见第 23 页：安装前准备的第 6 步），关闭切换器电源。
3. 拔除固件更新线缆。
4. 将固件更新切换按钮拨回至 Normal 位置。
5. 连接所有 KVM 线缆。
6. 如果使用了电源适配器，将其线缆插回切换器。

更新失败

如未出现固件更新成功窗口，表示未成功更新，必须重新开始进行固件更新。

此页刻意空白

附录

产品规格

功能		CS-1732A	CS-1734A
连接主机数		2	4
CPU 端口选择		前面板按钮切换；热键操作	
USB 端口选择		热键	
LED 指示灯	在线	2（橙色）	4（橙色）
	USB 连接	2（绿色）	4（绿色）
控制端连接器	键盘	1X USB Type A	
	鼠标	1X USB Type A	
	显示器	1X HDB-15 (母头)	
	音频	1X 声频端口 1X 麦克风端口	
CPU 连接器	KVM 数据	2X SPDB-15(母头)	4X SPDB-15(母头)
	音频	2X 声频端口 2X 麦克风端口	4X 声频端口 4X 麦克风端口
USB 周边设备		2 X USB Type A	
固件更新		1 X RJ-11 针插座	
电源适配器		1 X DV 5V 插座	
扫描间隔		1-99 秒 （5 秒为默认值）	
分辨率		最高达到 2048 x 1536	
耗电量		240mA	1280mA
工作温度		0 – 50℃	
存储温度		-20 – 60℃	
湿度		0 - 80% RH	
外壳		金属	
重量		.49 kg	.49 kg
尺寸（长 X 宽 X 高 ）		13.0 x 7.45 x 4.2cm	20 x 7.45 x 4.2cm

故障排除

故障状况	可能原因	解决办法
设备工作状态不稳定	电压不够	请使用 DC 5V 电源适配器，如果已经使用此适配器，请检查适配器与系统规格（DC 5V）是否匹配，连接方式是否正确，功能是否发挥正常。
键盘和（或）鼠标无反应	键盘/鼠标需要重置	按住端口选择切换键 1 和 2 持续两秒（只适用于 CS-1734A）
		将键盘/鼠标线缆从主控制端拔除后再重新插上
	未连接到主机	检查连接切换器与主机的线缆是否正确连接。
	切换器需要重置	关闭所有连接设备电源（参见第 9 页，备注）；同时关闭 KVM 切换器电源，等待 5 秒钟然后再重新开启。
USB 设备无响应	USB 端口需重置	请将 USB 设备的线缆从切换器后面板 USB 端口拔除，然后再重新插上。
		请使用 USB 重设热键组合操作。（参见第 18 页）
设备无法识别信息（Windows）	Windows 定时问题	1 将连接主机和 KVM 的线缆从 USB 端口拔除 2 进入 Windows 系统设置，删除未知设备。 3 重新插上 KVM 线缆后，Windows 即可识别此设备。
Sun 系统无法运行	CPU 端口设置不正确	Sun 系统初次从某个端口运行时，必须在启动该系统前将端口设置为 Sun 键盘操作平台，否则 Sun 系统将无法启动。（详细参见第 17 页）

有限保证

在任何情况下，对于使用本产品或本产品所附的光盘、文件等所造成的直接、间接、特别、偶然发生或随之发生的损害，直接销售商所承担的赔偿将不超过本产品所支付的价格。

直接销售商不会保证、明示、暗示或法定声明本文件的内容与用途，及特别否认其对于特殊用途的品质、性能、适售性或适用性。

直接销售商同时保留修改或更新设备或文件的权利，且无义务通知任何个人或个体修改或更新的内容。如果要咨询进一步的需求，请联系您的直接销售商。